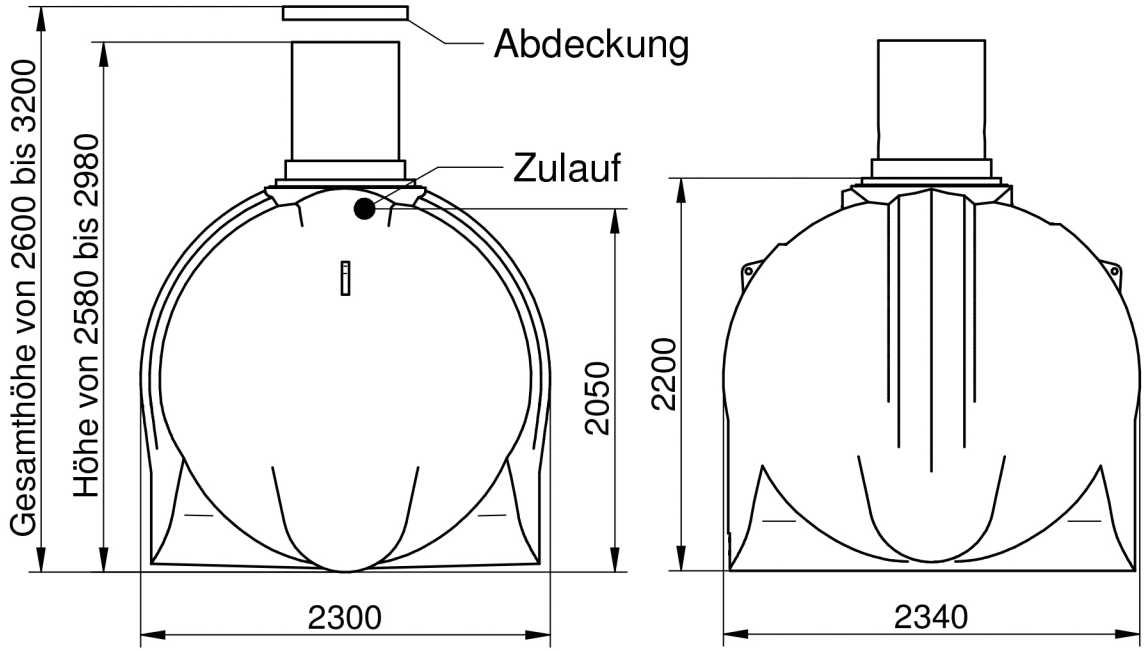


\\FSRV01\DatenTechnik\Hannes\Solid Edge\Formen\Regenwassertank neu V2013\1-210.50.640 WS-AW06000.dft

Gegenstand der Unterlage / Zeichnung ist unser geistiges Eigentum. Diese Zeichnung darf ohne unsere vorherige schriftliche Zustimmung weder vervielfältigt noch an Dritten zur Kenntnis gebracht werden. Sie darf auch nicht in anderer Weise mißbräuchlich verwendet werden.
( Urheberschutzgesetz v. 09.09.1965 )
Technische Änderungen vorbehalten.
Alle Angaben ohne Gewähr!

Für alle Bemaßungen ohne Toleranzangaben gelten folgende Allgemeintoleranzen:
Grenzabmaße für Längenmaße
Grenzabmaße für Winkelmaße
nach ISO 2768-c (g)

Maßstab M 1:30

| | Datum | Name |
|---|---|---|
| Erstelldatum | 16.12.2016 | Ing. Ehrenhöfer |
| Geprüft | | |

| Zust. | Änderung | Datum | Name |
|---|---|---|---|
| 01 | | | |

GEOplast Kunststofftechnik Ges.m.b.H
Bahnstraße 45 | A-2604 Theresienfeld

# WS-AW06000

1-210.50.640

Freigabedatum: