innovations for life

EINBAUANLEITUNG
FILTER- UND ENTNAHMEPAKETE

V00220506

INHALTSVERZEICHNIS

	SEITE
1. FILTERPAKET F1	3
2. FILTERPAKET F2	6
3. FILTERPAKET F2 DN160	9
4. FILTERPAKET F3	12
5. FILTERPAKET F4	15
6. EXTERNER FILTERSCHACHT	18
7. MONTAGE WASSERANSCHLUSSBOX	19
8. ENTNAHMEPAKET E1	20
9. ENTNAHMEPAKET E2	21
10. ENTNAHMEPAKET E3	22
11. ENTNAHMEPAKET E4	23
12. ENTNAHMEPAKET E5	24
13. MONTAGEANLEITUNG - STANDROHR	25

Technische Änderungen und Druckfehler vorbehalten. Alle Angaben ohne Gewähr.

1. FILTERPAKET F1

bestehend aus:

1 Filterkorb
2 Überlaufsiphon DN100

Sechskantschrauben, Muttern und Scheiben, Haken

Artikel-Nr.	Bestell-Nr.
1-210.41.100	WS-RS/F1

- Haken (5) mit beiliegenden Sechskanschrauben, Muttern und Scheiben befestigen. Position je nach Anwendung und Ausfürung frei bestimmen. Filterkorb (4) am Haken (5) befestigen. Regelmäßige Wartung erforderlich!
- Der Zulauf* des Regenwassers (1) wird von außen in den Domschacht geschoben.
- Überlaufsiphon (3) von innen durch die vorgegebene Dichtung nach außen schieben und den Tanküberlauf* aufstecken. Die Position ist am Behälter gekennzeichnet. Der Überlaufsiphon (3) sollte an einer Versickerung oder an dem Kanal angeschlossen werden.
- Das Entnahmerohr* (2) wird von außen in die Öffnung geschoben und dient als Schutzrohr für Pumpenschläuche, Kabel,.... zur Entnahme von Wasser aus dem Behälter zu einem Verbraucher.
- Nicht benötigte Öffnungen im Behälter bzw. im Domschacht mit Muffenstopfen* DN100 verschließen.

* nicht im Lieferumfang enthalten

passend für

- GEOplast-Regenwasserbehälter (ausgenommen Doppelwandtanks)

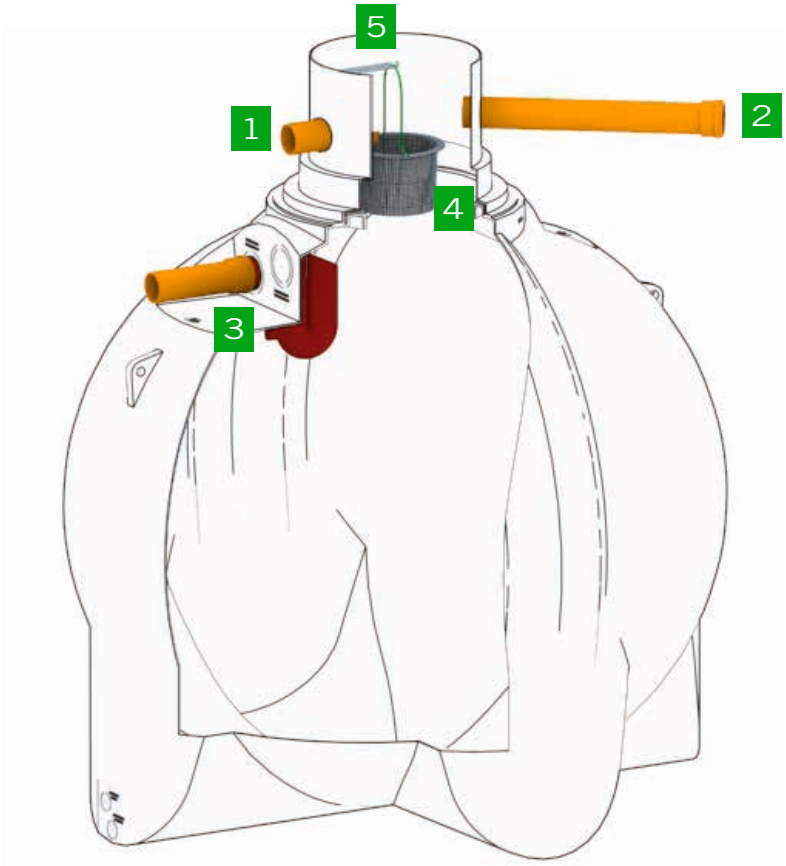

Anwendungsbeispiel WSRS06200

1 Zulauf Regenwasser
2 Entnahmerohr
3 Überlaufsiphon bzw. Tanküberlauf
4 Filterkorb
5 Haken für Filterkorb

Technische Änderungen und Druckfehler vorbehalten. Alle Angaben ohne Gewähr.

Ausführung bei Behälter:

- WS-RS02200S

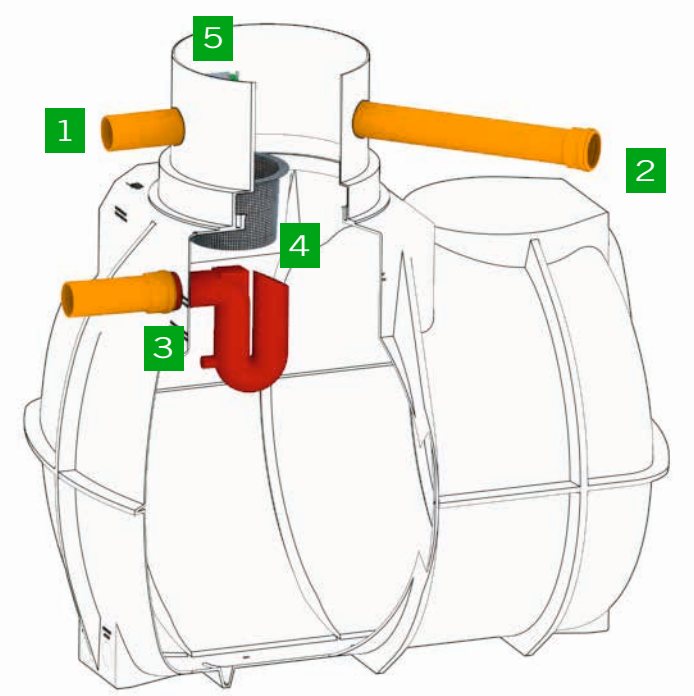

1 Zulauf Regenwasser
2 Entnahmerohr
3 Überlaufsiphon bzw. Tanküberlauf
4 Filterkorb
5 Haken für Filterkorb

Ausführung bei Behälter:

- WS-RSF04000S
- WS-RSF05600S
- WS-RSF08200S
- WS-RSF10500S
- WS-RSF08000/2S

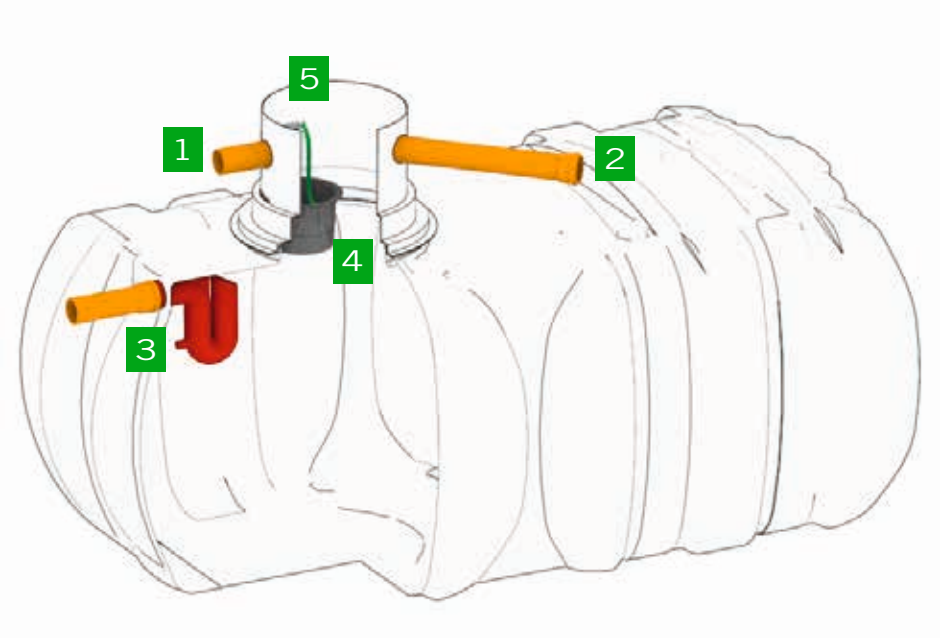

1 Zulauf Regenwasser
2 Entnahmerohr
3 Überlaufsiphon bzw. Tanküberlauf
4 Filterkorb
5 Haken für Filterkorb

Technische Änderungen und Druckfehler vorbehalten. Alle Angaben ohne Gewähr.

Ausführung bei Behälter:

- WS-RS02200
- WS-RS04200
- WS-RS05200
- WS-RS06200
- WS-RS08400/2
- WS-RS10400/2
- WS-RS12400/2

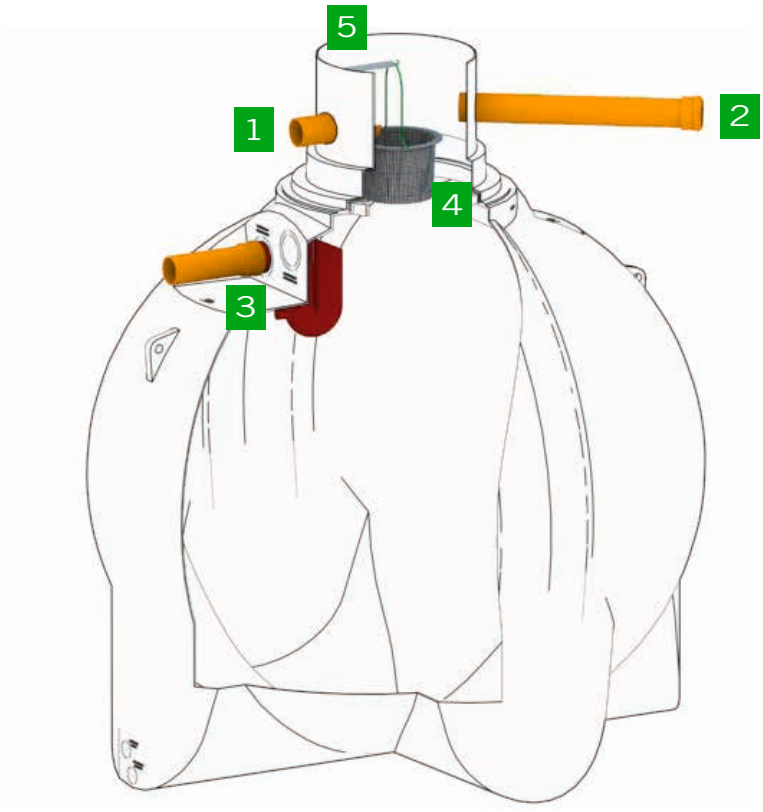

1 Zulauf Regenwasser
2 Entnahmerohr
3 Überlaufsiphon bzw. Tanküberlauf
4 Filterkorb
5 Haken für Filterkorb

Ausführung bei Behälter:

- WS-RS10000
- WS-RS12500
- WS-RS15000
- WS-RS20000
- WS-RS30000

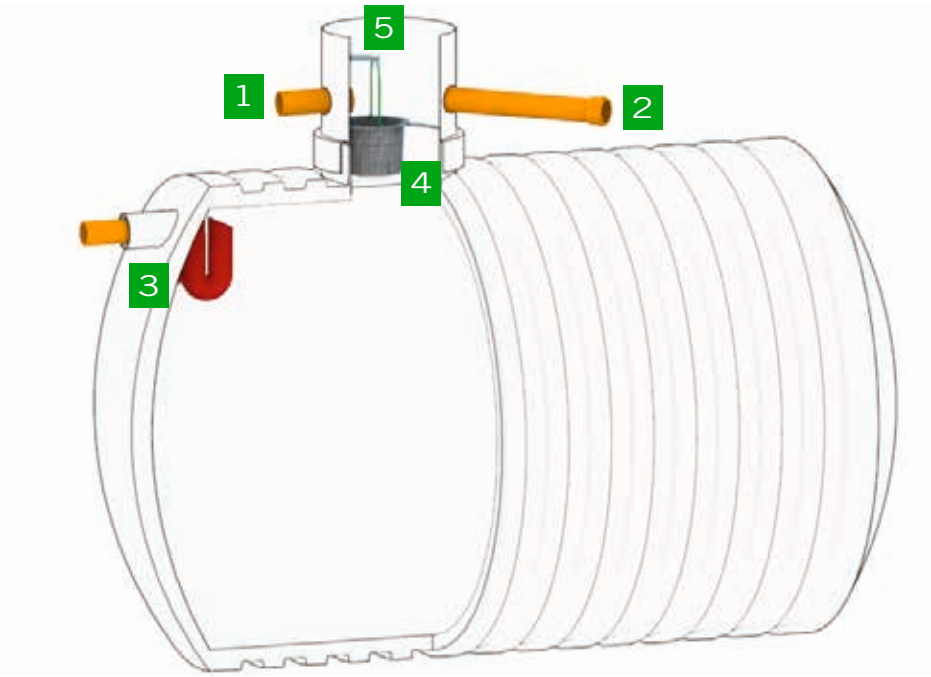

1 Zulauf Regenwasser
2 Entnahmerohr
3 Überlaufsiphon bzw. Tanküberlauf
4 Filterkorb
5 Haken für Filterkorb

Technische Änderungen und Druckfehler vorbehalten. Alle Angaben ohne Gewähr.

2. FILTERPAKET F2

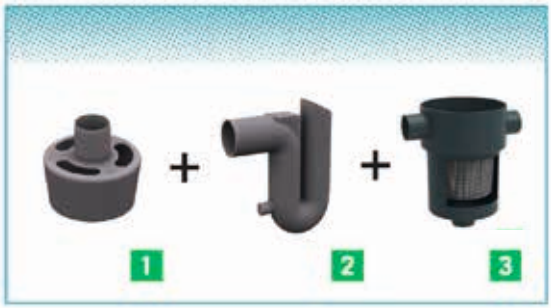

bestehend aus:

1 beruhigter Zulauf DN100
2 Überlaufsiphon DN100
3 GEOfilter mit Filterkorb
2 Stk. Anschlussrohre

Artikel-Nr.	Bestell-Nr.
1-210.41.101	WS-RS/F2

- Die beiden Anschlussrohre mit Ausnehmung (1; 6) von innen durch die Dichtungen schieben (Anschlüsse am Behälter bzw. am Domschacht gekennzeichnet). Der Abstand dieser beiden Rohre sollte so gewählt werden, dass ein problemloses aus- und einklicken des GEOfilters (7) möglich ist.
- Der GEOfilter (7) inklusive Filterkorb (5) (für Dachflächen bis max. 300m² geeignet) wird in die beiliegenden Anschlussrohre DN100 (1; 6) mit Ausnehmung eingeklickt.
- Beruhigter Zulauf (4) auf den Boden des Tanks stellen. Verbindung von beruhigtem Zulauf (4) und GEOfilter (7) über ein DN100 Rohr* (8).
  Tipp: der beruhigte Zulauf sollte mit dem DN100-Rohr verbunden werden (z.B.: Mittels rostfreier Spanplattenschraube,...), dies erleichtert spätere Revisionsarbeiten.
- Überlaufsiphon (3) von innen durch die vorgegebene Dichtung nach außen schieben und den Tanküberlauf* aufstecken. Die Position ist am jeweiligen Behälter gekennzeichnet. Der Überlaufsiphon sollte an eine Versickerung oder an einen Kanal angeschlossen werden.
- Das Entnahmerohr* (2) wird von außen in die Öffnung geschoben und dient als Schutzrohr für Pumpenschläuche, Kabel,... zur Entnahme von Wasser aus dem Behälter zu einem Verbraucher
- Nicht benötigte Öffnungen im Behälter bzw. im Domschacht mit Muffenstopfen* DN100 verschließen.

* nicht im Lieferumfang enthalten

1 Zulauf Regenwasser
2 Entnahmerohr
3 Überlaufsiphon bzw. Tanküberlauf
4 Beruhigter Zulauf
5 Filterkorb
6 Filterüberlauf
7 GEOfilter DN110
8 Standrohr

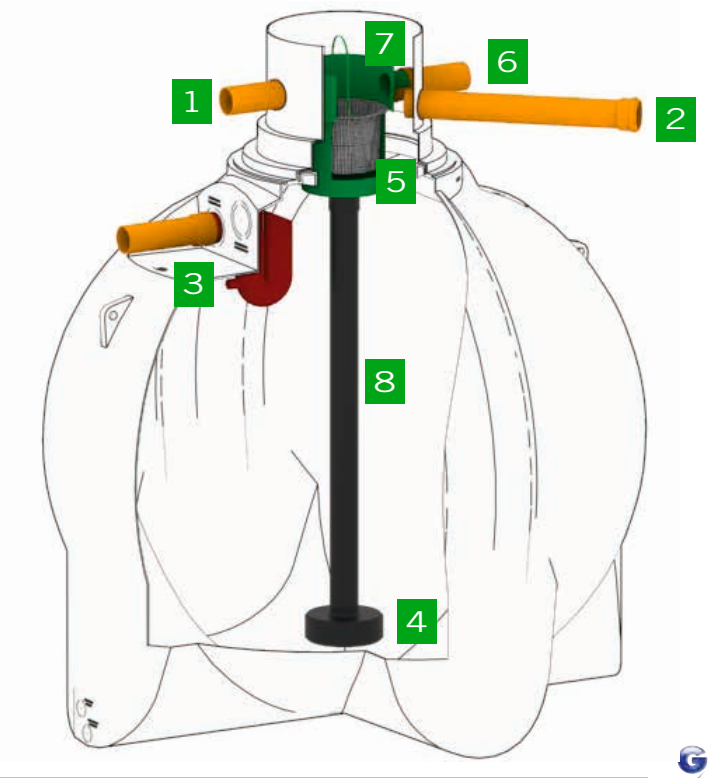

Technische Änderungen und Druckfehler vorbehalten. Alle Angaben ohne Gewähr.

Ausführung bei Behälter:

- WS-RS02200S

1 Zulauf Regenwasser
2 Entnahmerohr
3 Überlaufsiphon bzw. Tanküberlauf
4 Beruhigter Zulauf
5 Filterkorb
6 Filterüberlauf
7 GEOfilter DN110
8 Standrohr

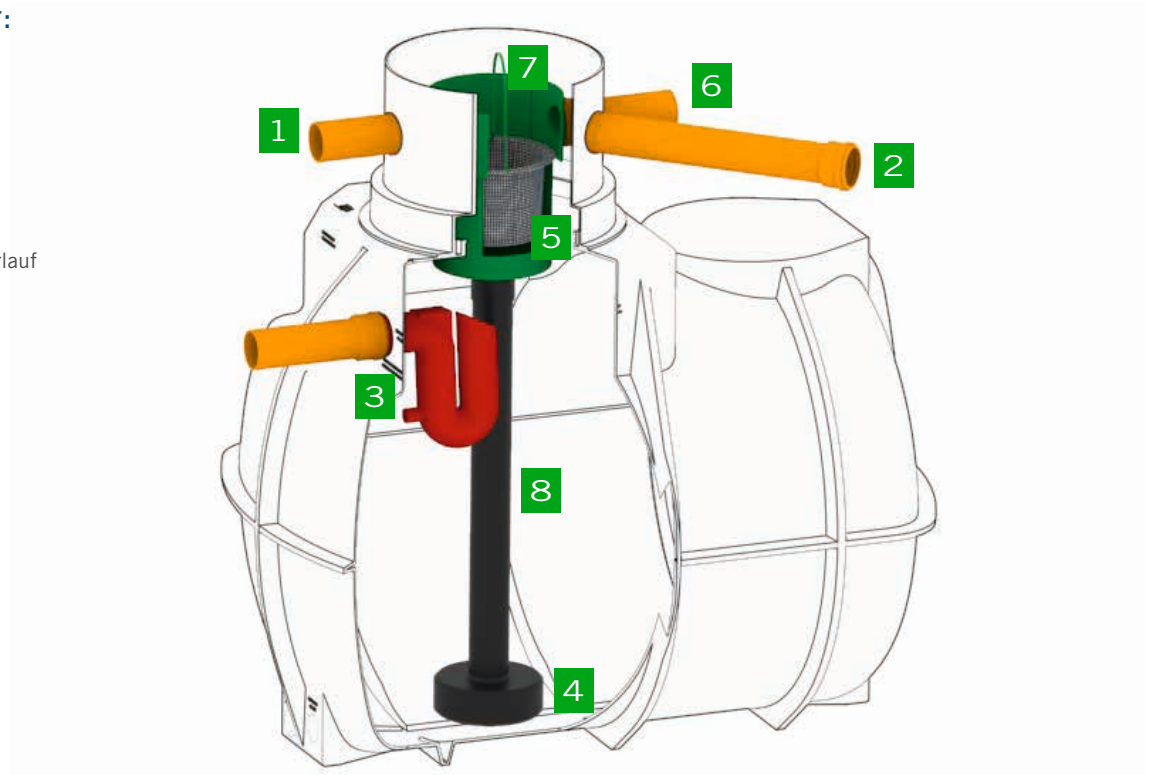

Ausführung bei Behälter:

- WS-RSF04000S
- WS-RSF05600S
- WS-RSF08200S
- WS-RSF10500S
- WS-RSF08000/2S

1 Zulauf Regenwasser
2 Entnahmerohr
3 Überlaufsiphon bzw. Tanküberlauf
4 Beruhigter Zulauf
5 Filterkorb
6 Filterüberlauf
7 GEOfilter DN110
8 Standrohr

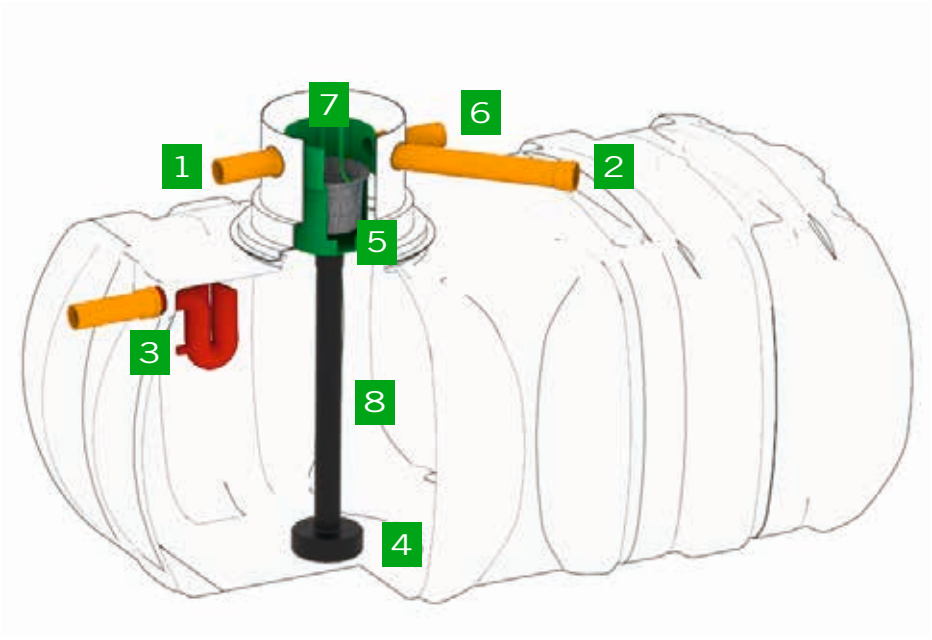

Technische Änderungen und Druckfehler vorbehalten. Alle Angaben ohne Gewähr.

Ausführung bei Behälter:

- WS-RS02200
- WS-RS04200
- WS-RS05200
- WS-RS06200
- WS-RS08400/2
- WS-RS10400/2
- WS-RS12400/2

1 Zulauf Regenwasser
2 Entnahmerohr
3 Überlaufsiphon bzw. Tanküberlauf
4 Beruhigter Zulauf
5 Filterkorb
6 Filterüberlauf
7 GEOfilter DN110
8 Standrohr

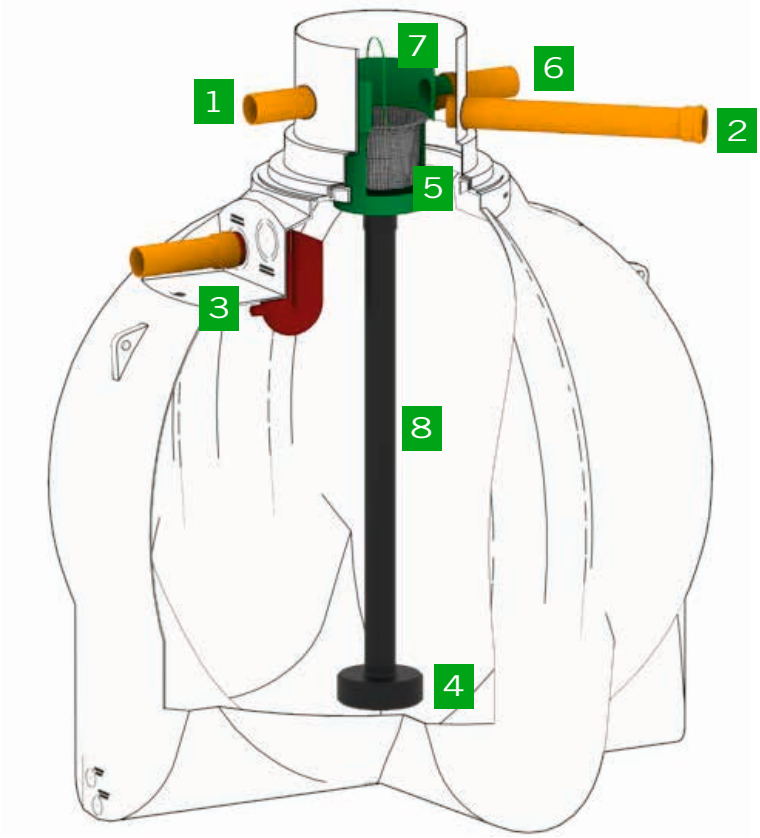

Ausführung bei Behälter:

- WS-RS10000 XXL
- WS-RS12500 XXL
- WS-RS15000 XXL
- WS-RS20000 XXL
- WS-RS25000 XXL
- WS-RS30000 XXL
- WS-RS40000 XXL

1 Zulauf Regenwasser
2 Entnahmerohr
3 Überlaufsiphon bzw. Tanküberlauf
4 Beruhigter Zulauf
5 Filterkorb
6 Filterüberlauf
7 GEOfilter DN110
8 Standrohr

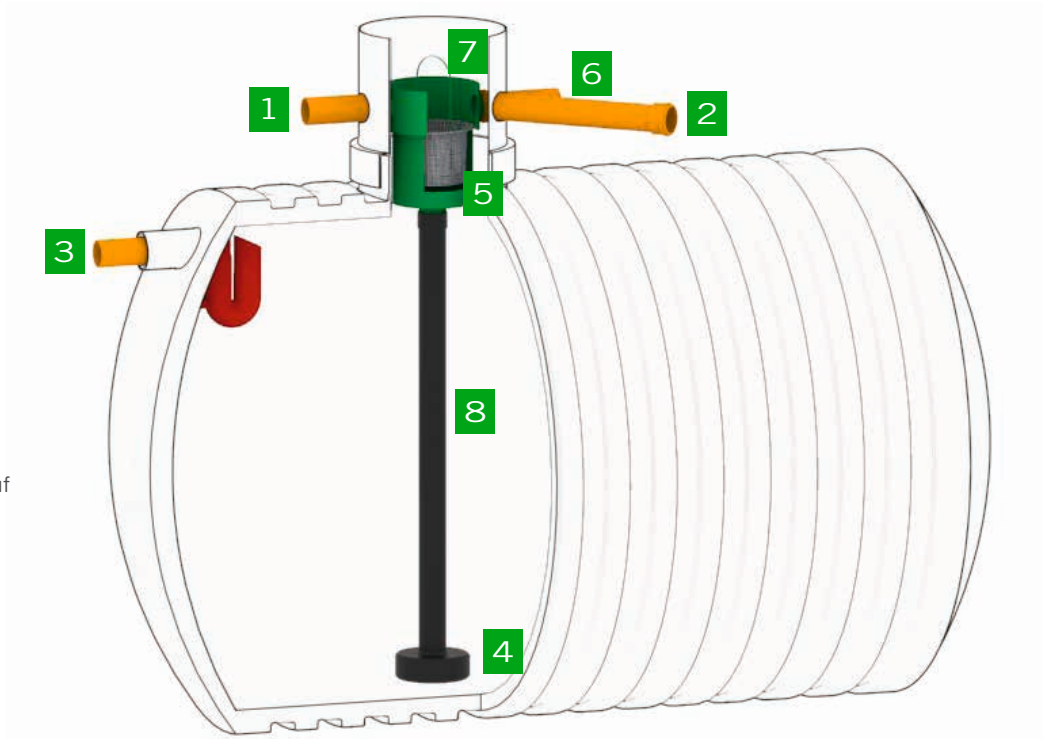

Technische Änderungen und Druckfehler vorbehalten. Alle Angaben ohne Gewähr.

3. FILTERPAKET F2 DN160

bestehend aus:

1 beruhigter Zulauf DN160
2 GEOfilter mit Filterkorb DN160

2 Stk. Anschlussrohre
3 Stk. DN160 Zulaufdichtungen

Artikel-Nr.	Bestell-Nr.
1-210.41.105	WS-RS/F2 DN160

- Die beiden Anschlussrohre mit Ausnehmung (1; 6) von innen durch die Dichtungen schieben (Anschlüsse am Behälter bzw. am Domschacht gekennzeichnet). Der Abstand dieser beiden Rohre sollte so gewählt werden, dass ein problemloses aus- und einklicken des GEOfilters (7) möglich ist.
- Der GEOfilter DN160 (7) inklusive Filterkorb (5) (für Dachflächen bis max. 300m² geeignet) wird in die beiliegenden Anschlussrohre DN160 (1; 6) mit Ausnehmung eingeklickt.
- Beruhigter Zulauf (4) auf den Boden des Tanks stellen. Verbindung von beruhigtem Zulauf (4) und GEOfilter (7) über ein DN160 Rohr* (8).
  Tipp: der beruhigte Zulauf sollte mit dem DN160-Rohr verbunden werden (z.B.: Mittels rostfreier Spanplattenschraube,...), dies erleichtert spätere Revisionsarbeiten.
- Tanküberlauf* (3) von innen in durch die vorgegebene Dichtung nach außen schieben. Die Position ist am jeweiligen Behälter gekennzeichnet. Der Tanküberlauf* sollte an eine Versickerung oder an einen Kanal angeschlossen werden.
- Das Entnahmerohr* (2) wird von außen in die Öffnung geschoben und dient als Schutzrohr für Pumpenschläuche, Kabel,... zur Entnahme von Wasser aus dem Behälter zu einem Verbraucher
- Nicht benötigte Öffnungen im Behälter bzw. im Domschacht mit Muffenstopfen** DN100 verschließen.

* nicht im Lieferumfang enthalten

** bei Großtanks im Montagekit enthalten

1 Zulauf Regenwasser
2 Entnahmerohr
3 Tanküberlauf
4 Beruhigter Zulauf
5 Filterkorb
6 Filterüberlauf
7 GEOfilter DN160
8 Standrohr

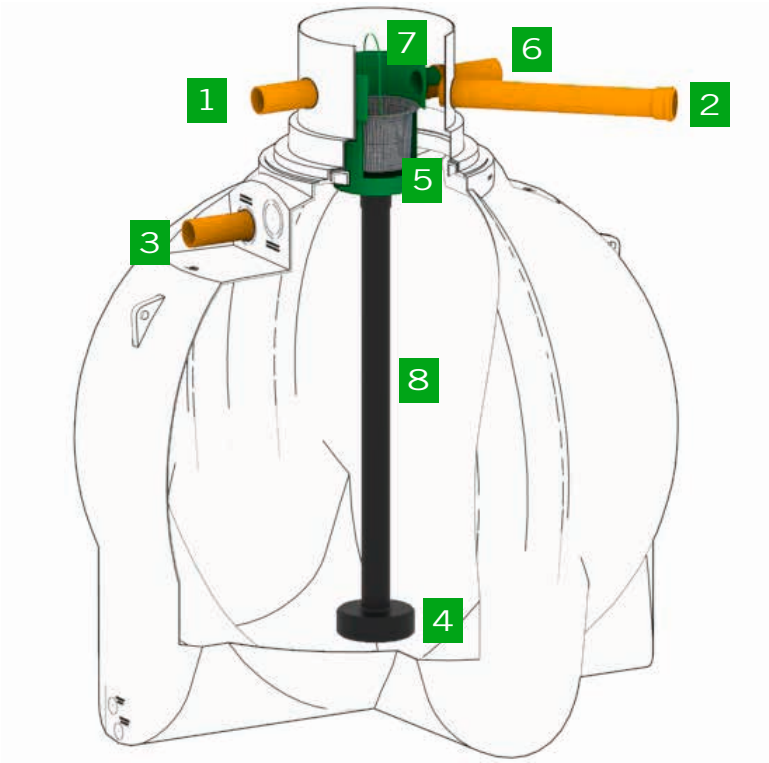

Technische Änderungen und Druckfehler vorbehalten. Alle Angaben ohne Gewähr.

Ausführung bei Behälter:

- WS-RS02200S

1 Zulauf Regenwasser
2 Entnahmerohr
3 Tanküberlauf
4 Beruhigter Zulauf
5 Filterkorb
6 Filterüberlauf
7 GEOfilter DN160
8 Standrohr

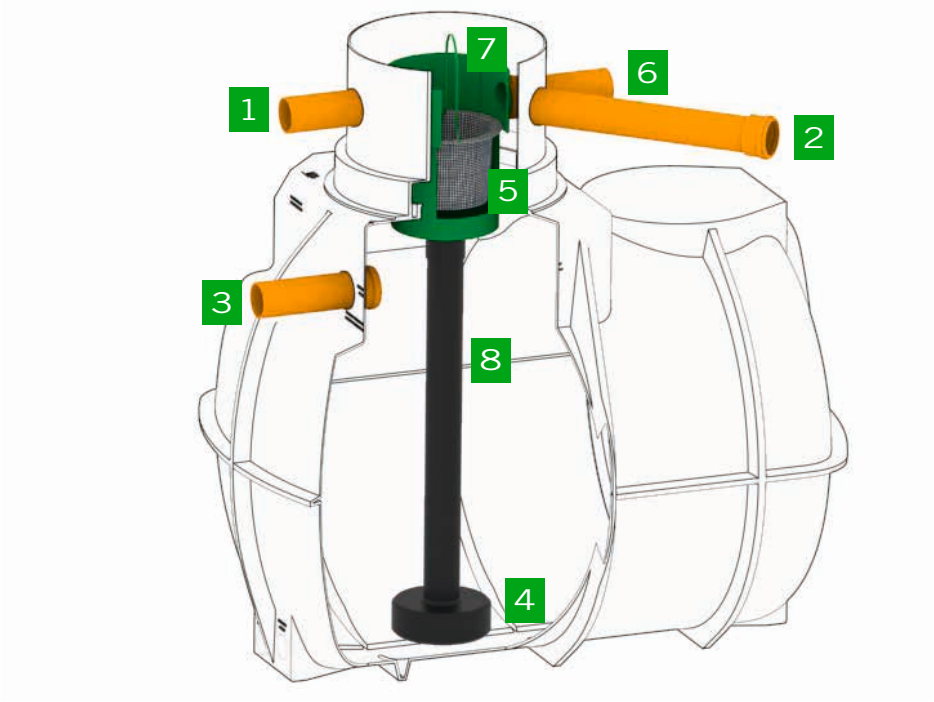

Ausführung bei Behälter:

- WS-RSF04000S
- WS-RSF05600S
- WS-RSF08200S
- WS-RSF10500S
- WS-RSF08000/2S

1 Zulauf Regenwasser
2 Entnahmerohr
3 Tanküberlauf
4 Beruhigter Zulauf
5 Filterkorb
6 Filterüberlauf
7 GEOfilter DN160
8 Standrohr

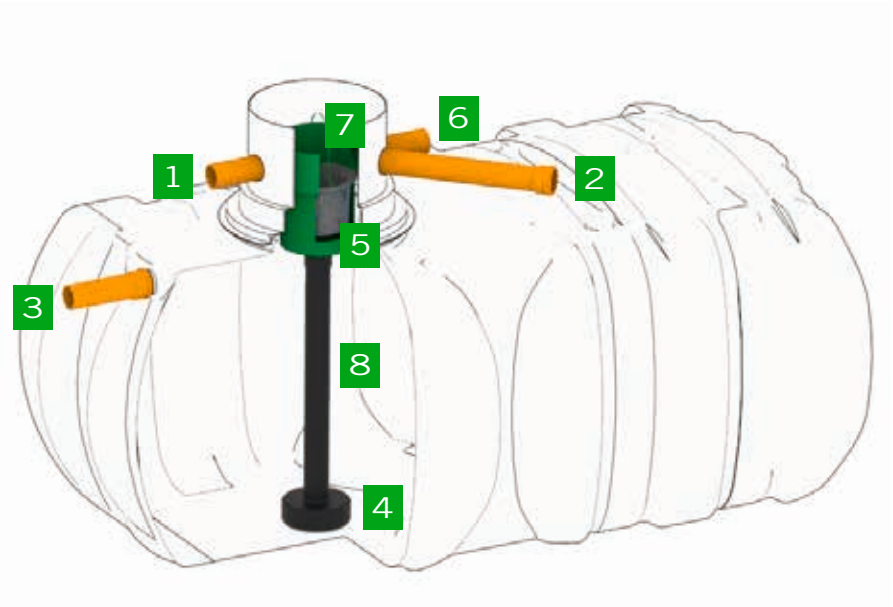

Technische Änderungen und Druckfehler vorbehalten. Alle Angaben ohne Gewähr.

Ausführung bei Behälter:

- WS-RS02200
- WS-RS04200
- WS-RS05200
- WS-RS06200
- WS-RS08400/2
- WS-RS10400/2
- WS-RS12400/2

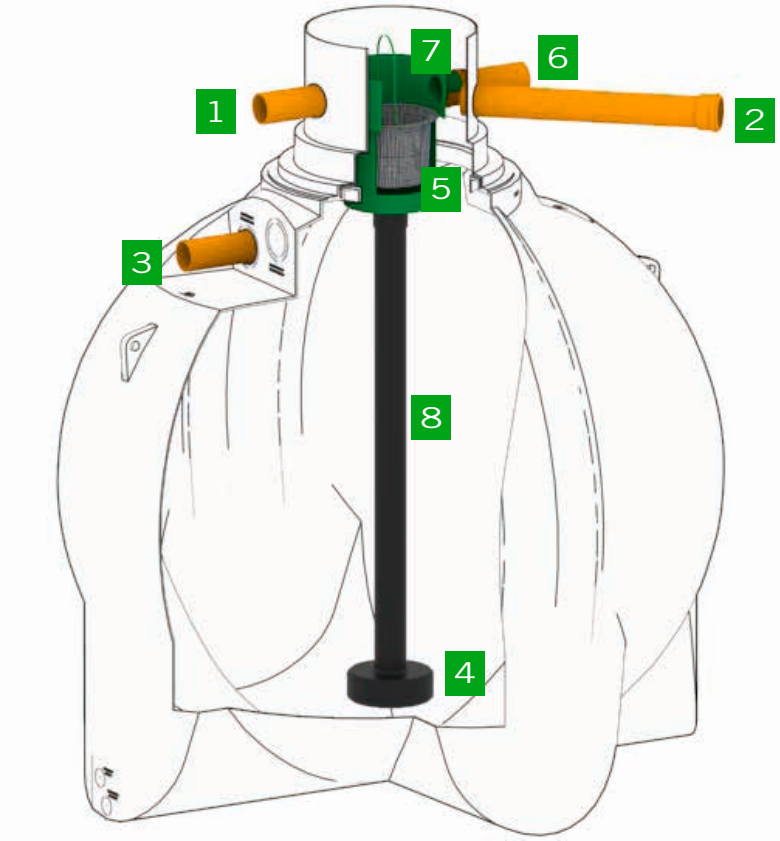

1 Zulauf Regenwasser
2 Entnahmerohr
3 Tanküberlauf
4 Beruhigter Zulauf
5 Filterkorb
6 Filterüberlauf
7 GEOfilter DN160
8 Standrohr

Ausführung bei Behälter:

- WS-RS10000 XXL
- WS-RS12500 XXL
- WS-RS15000 XXL
- WS-RS20000 XXL
- WS-RS25000 XXL
- WS-RS30000 XXL
- WS-RS40000 XXL

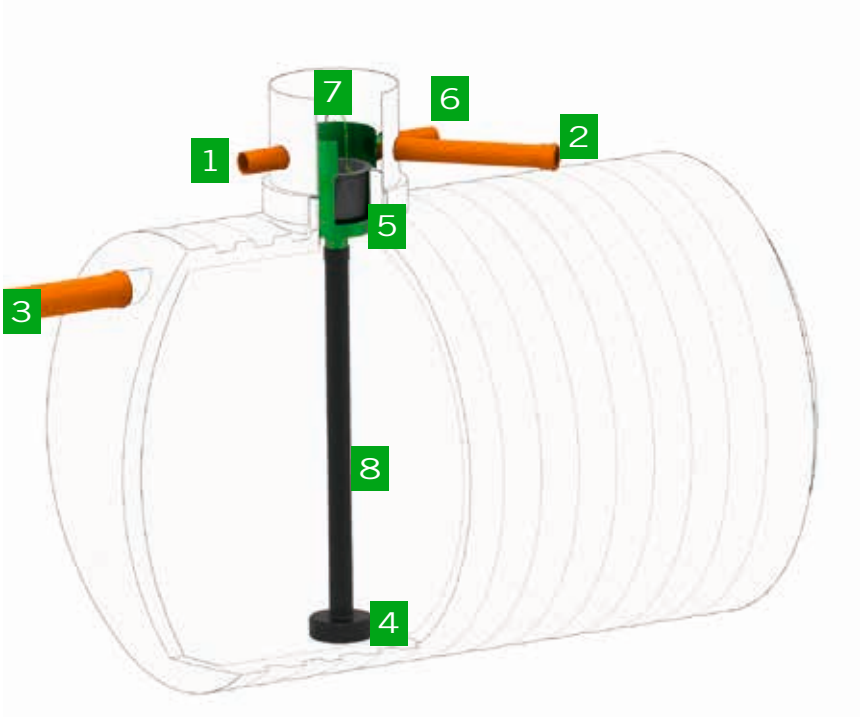

1 Zulauf Regenwasser
2 Entnahmerohr
3 Tanküberlauf
4 Beruhigter Zulauf
5 Filterkorb
6 Filterüberlauf
7 GEOfilter DN160
8 Standrohr

Technische Änderungen und Druckfehler vorbehalten. Alle Angaben ohne Gewähr.

4. FILTERPAKET F3

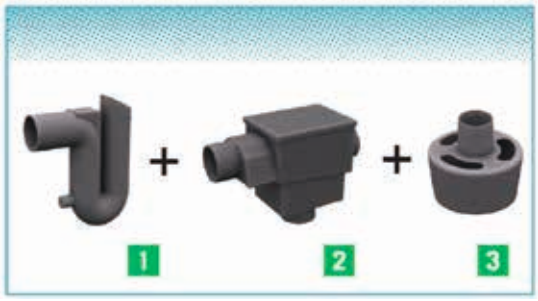

bestehend aus:

1 Überlaufsiphon DN100
2 wartungsarmer Filter
3 beruhigter Zulauf DN100
2 Stk. Anschlussrohre
3 Stk. DN160 Zulaufdichtungen

Artikel-Nr.	Bestell-Nr.
1-210.41.105	WS-RS/F3

- Die beiden Anschlussrohre mit Ausnehmung(1; 6) von innen durch die Dichtungen schieben (Anschlüsse am Behälter bzw. am Domschacht eingezeichnet). Der Abstand dieser beiden Rohre sollte so gewählt werden, dass ein problemloses aus- und einklicken des wartungsarmen Filters (7) möglich ist.
- Der wartungsarme Filter (7) (für Dachflächen bis max. 150m² geeignet) wird in die beiliegenden Anschlussrohre DN100 (1; 6) mit Ausnehmungen von oben eingeklickt.
- Beruhigter Zulauf (5) auf den Boden des Tanks stellen. Verbindung von beruhigtem Zulauf (5) und wartungsarmen Filters (7) über ein DN100 Rohr* (4).
  Tipp: der beruhigte Zulauf sollte mit dem DN100-Rohr verbunden werden (z.B.: Mittels rostfreier Spanplattenschraube,...), dies erleichtert spätere Revisionsarbeiten.
- Überlaufsiphon (3) von innen in durch die vorgegebene Dichtung nach außen schieben und den Tanküberlauf* aufstecken. Die Position ist am jeweiligen Behälter gekennzeichnet. Der Überlaufsiphon sollte an eine
- Versickerung oder an einen Kanal angeschlossen werden.
- Das Entnahmerohr* (2) wird von außen in die Öffnung geschoben und dient als Schutzrohr für Pumpenschläuche, Kabel,... zur Entnahme von Wasser aus dem Behälter zu einem Verbraucher
- Nicht benötigte Öffnungen im Behälter bzw. im Domschacht mit Muffenstopfen* DN100 verschließen.

* nicht im Lieferumfang enthalten

1 Zulauf Regenwasser
2 Entnahmerohr
3 Überlaufsiphon bzw. Tanküberlauf
4 Standrohr
5 Beruhigter Zulauf
6 Filterüberlauf
7 Wartungsarmer Filter

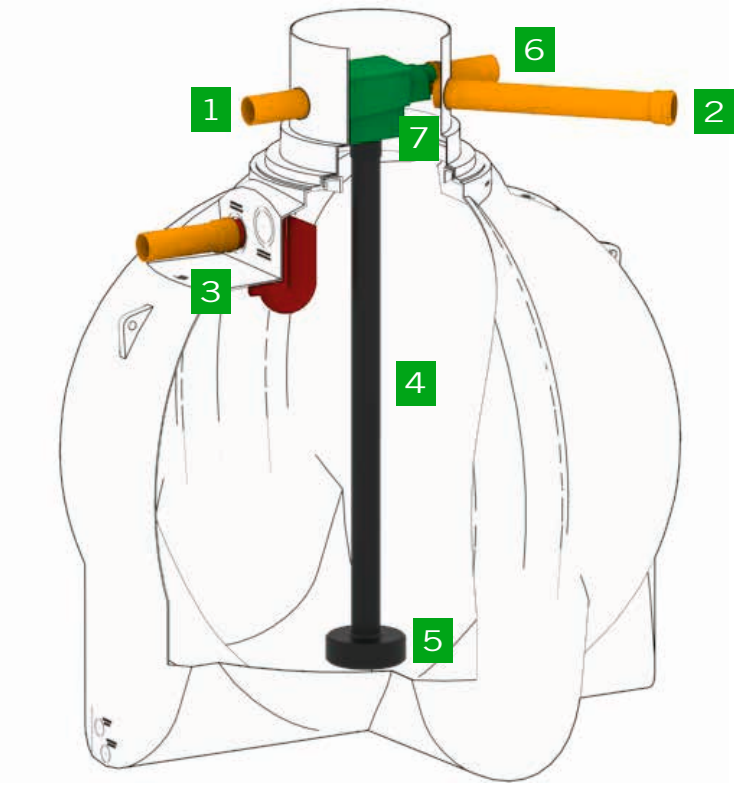

Technische Änderungen und Druckfehler vorbehalten. Alle Angaben ohne Gewähr.

Ausführung bei Behälter:

- WS-RS02200S

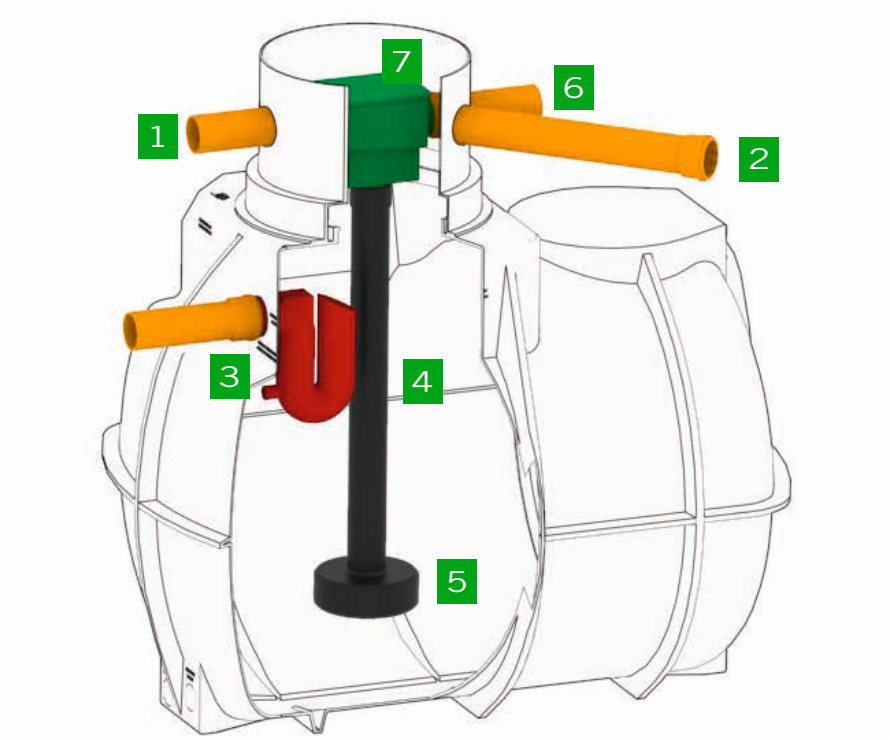

1 Zulauf Regenwasser
2 Entnahmerohr
3 Überlaufsiphon bzw. Tanküberlauf
4 Standrohr
5 Beruhigter Zulauf
6 Filterüberlauf
7 Wartungsarmer Filter

Ausführung bei Behälter:

- WS-RS04000S
- WS-RS05600S
- WS-RS08200S
- WS-RS10500S
- WS-RS08000/2S

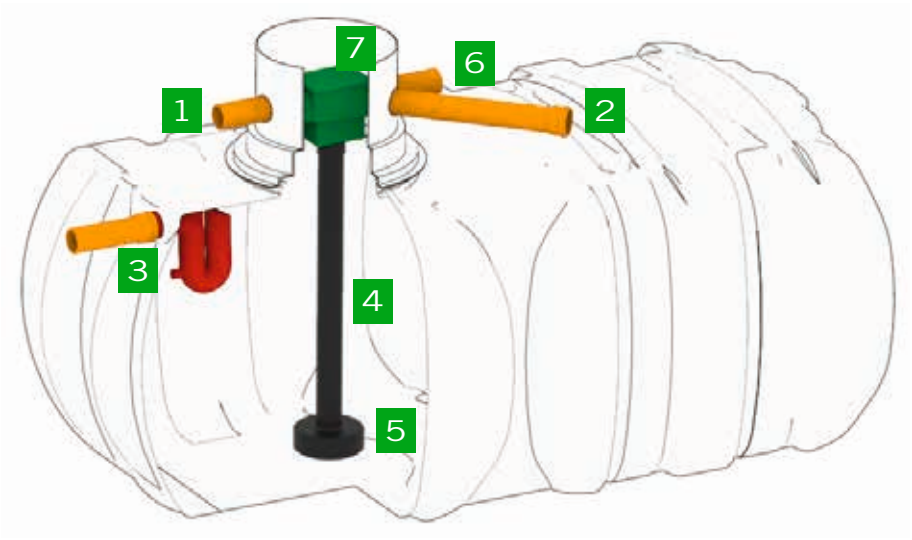

1 Zulauf Regenwasser
2 Entnahmerohr
3 Überlaufsiphon bzw. Tanküberlauf
4 Standrohr
5 Beruhigter Zulauf
6 Filterüberlauf
7 Wartungsarmer Filter

Technische Änderungen und Druckfehler vorbehalten. Alle Angaben ohne Gewähr.

Ausführung bei Behälter:

- WS-RS04200
- WS-RS05200
- WS-RS06200
- WS-RS08400/2
- WS-RS10400/2
- WS-RS12400/2

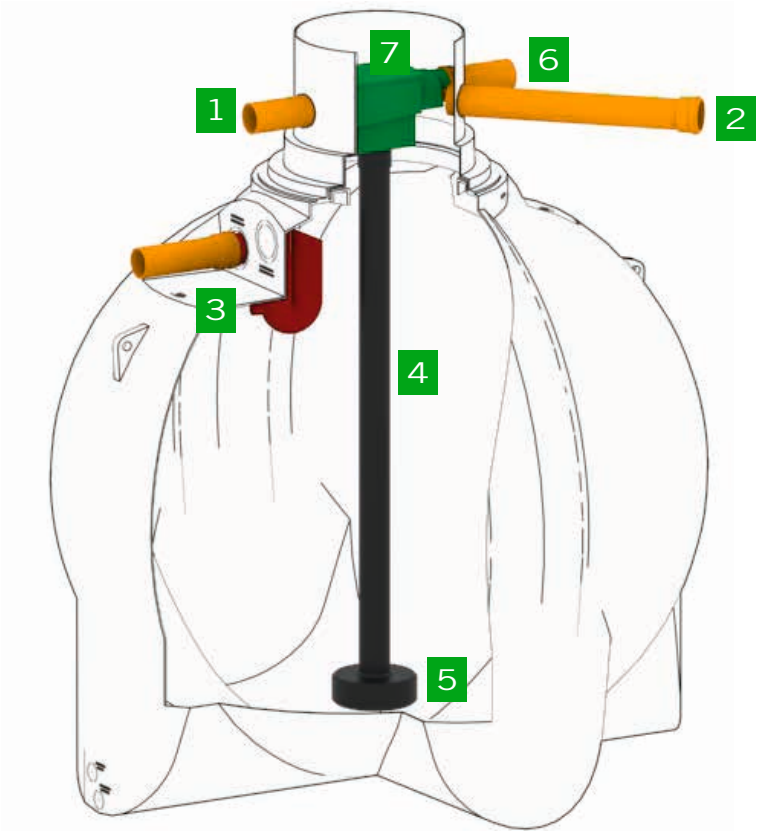

1 Zulauf Regenwasser
2 Entnahmerohr
3 Überlaufsiphon bzw. Tanküberlauf
4 Standrohr
5 Beruhigter Zulauf
6 Filterüberlauf
7 Wartungsarmer Filter

Ausführung bei Behälter:

- WS-RS10000 XXL
- WS-RS12500 XXL
- WS-RS15000 XXL
- WS-RS20000 XXL
- WS-RS25000 XXL
- WS-RS30000 XXL
- WS-RS40000 XXL

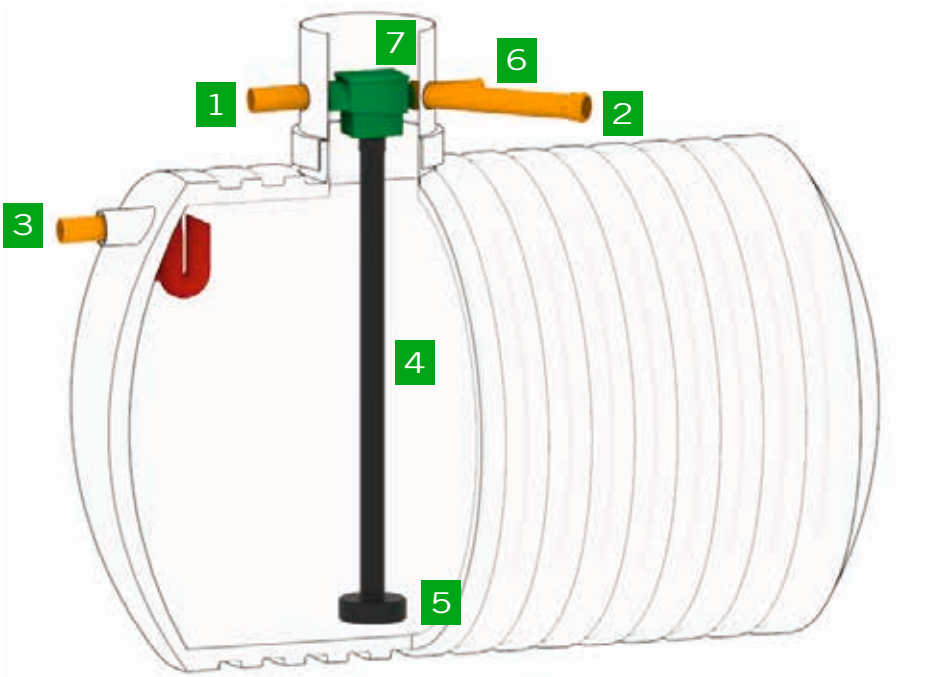

1 Zulauf Regenwasser
2 Entnahmerohr
3 Überlaufsiphon bzw. Tanküberlauf
4 Standrohr
5 Beruhigter Zulauf
6 Filterüberlauf
7 Wartungsarmer Filter

Technische Änderungen und Druckfehler vorbehalten. Alle Angaben ohne Gewähr.

5. FILTERPAKET F4

bestehend aus:

1 Universalfilter — 1 Stk. Anschlussrohr
2 Überlaufsiphon — 1 Stk. Muffenstopfen

Artikel-Nr.	Bestell-Nr.
1-210.41.111	WS-RS/F4

- Universalfilter (4) durch die vorgegebene Bohrung (mit Dichtung) am Domschacht schieben. Regelmäßige Wartung erforderlich!
- Der Zulauf* des Regenwassers (1) wird von außen auf den Universalfilter (4) geschoben.
- Überlaufsiphon (3) von innen durch die vorgegebene Dichtung nach außen schieben und den Tanküberlauf* aufstecken. Die Position ist am Behälter gekennzeichnet. Der Überlaufsiphon (3) sollte an einer Versickerung oder an dem Kanal angeschlossen werden.
- Das Entnahmerohr* (2) wird von außen in die Öffnung geschoben und dient als Schutzrohr für Pumpenschläuche, Kabel,.... zur Entnahme von Wasser aus dem Behälter zu einem Verbraucher.
- Nicht benötigte Öffnungen im Behälter bzw. im Domschacht mit Muffenstopfen DN100 (nicht im Lieferumfang enthalten) verschließen.
- Nicht benötigte Öffnungen im Behälter bzw. im Domschacht mit Muffenstopfen* DN100 verschließen.

* nicht im Lieferumfang enthalten

1 Zulauf Regenwasser
2 Entnahmerohr
3 Überlaufsiphon bzw. Tanküberlauf
4 Universalfilter

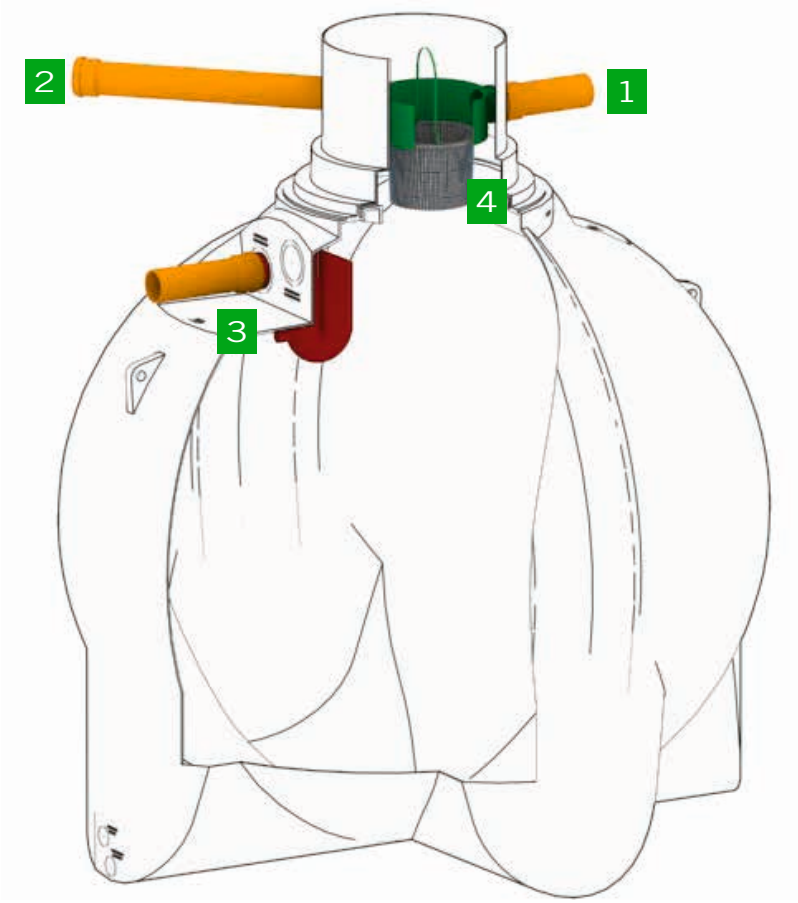

Technische Änderungen und Druckfehler vorbehalten. Alle Angaben ohne Gewähr.

Ausführung bei Behälter:

- WS-RS02200S

1 Zulauf Regenwasser
2 Entnahmerohr
3 Überlaufsiphon bzw. Tanküberlauf
4 Universalfilter

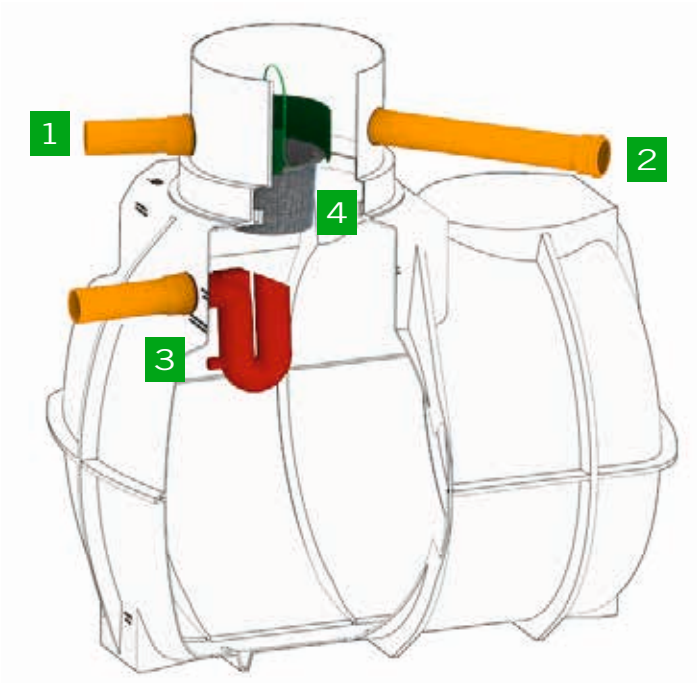

Ausführung bei Behälter:

- WS-RSF04000S
- WS-RSF05600S
- WS-RSF08200S
- WS-RSF10500S
- WS-RSF08000/2S

1 Zulauf Regenwasser
2 Entnahmerohr
3 Überlaufsiphon bzw. Tanküberlauf
4 Universalfilter

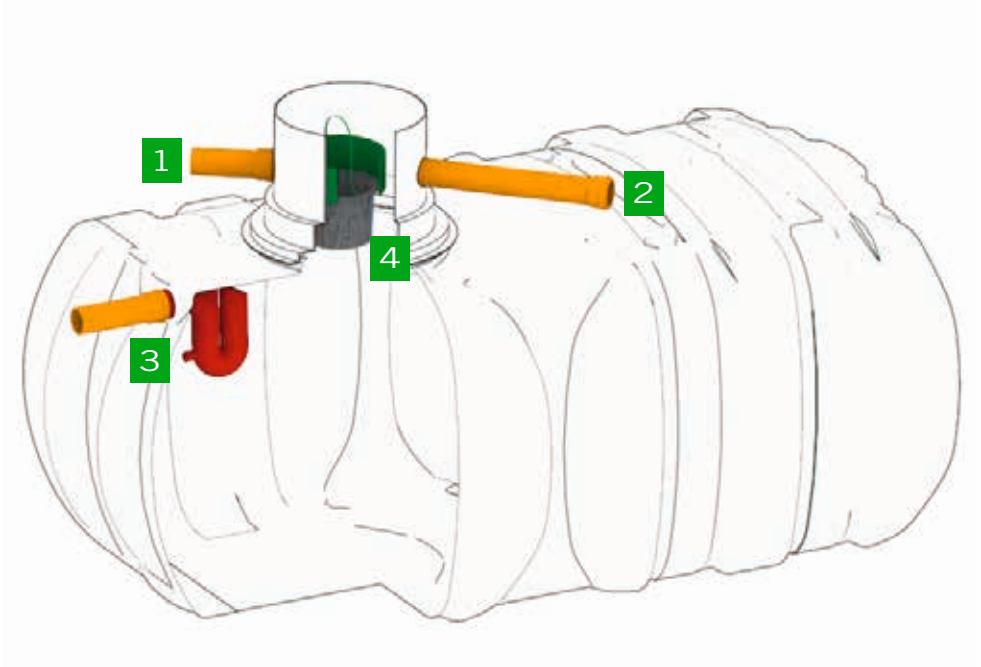

Technische Änderungen und Druckfehler vorbehalten. Alle Angaben ohne Gewähr.

Ausführung bei Behälter:

- WS-RS04200
- WS-RS05200
- WS-RS06200
- WS-RS08400/2
- WS-RS10400/2
- WS-RS12400/2

1 Zulauf Regenwasser
2 Entnahmerohr
3 Überlaufsiphon bzw. Tanküberlauf
4 Universalfilter

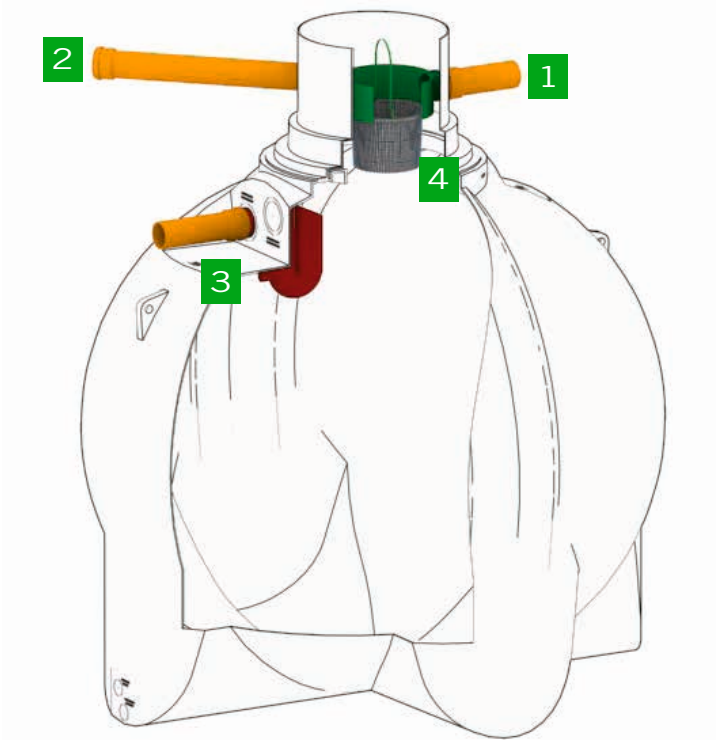

Ausführung bei Behälter:

- WS-RS10000 XXL
- WS-RS12500 XXL
- WS-RS15000 XXL
- WS-RS20000 XXL
- WS-RS25000 XXL
- WS-RS30000 XXL
- WS-RS40000 XXL

1 Zulauf Regenwasser
2 Entnahmerohr
3 Überlaufsiphon bzw. Tanküberlauf
4 Universalfilter

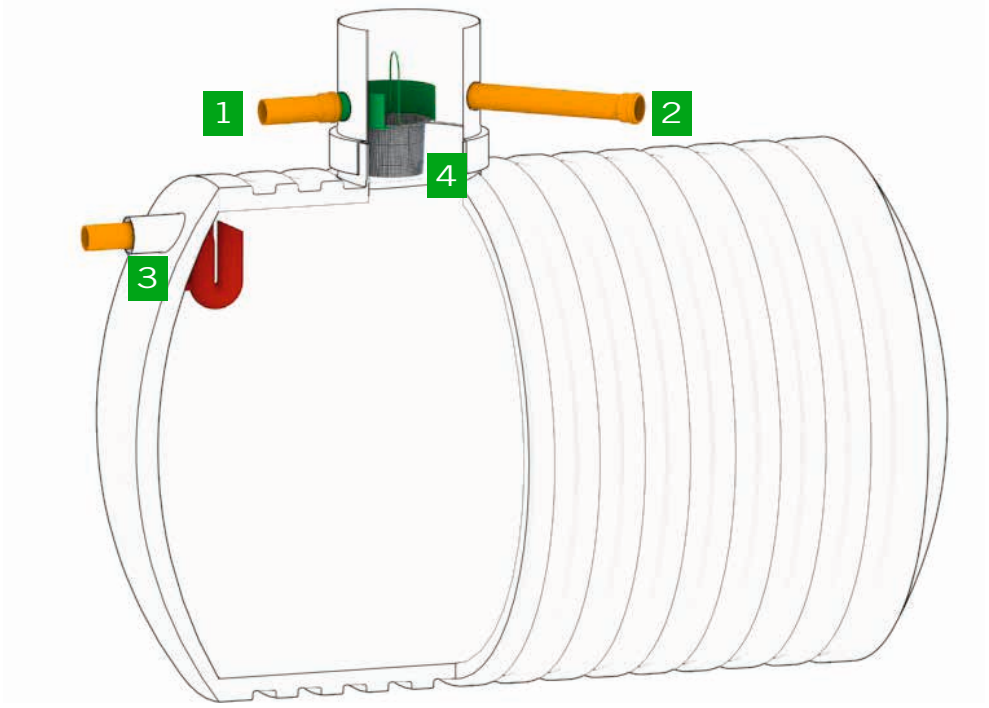

Technische Änderungen und Druckfehler vorbehalten. Alle Angaben ohne Gewähr.

6. EXTERNER FILTERSCHACHT

Artikel-Nr.	Bestell-Nr.
1-140.40.350	WS-RS/FE

Mit dem externen Filterschacht (1) (geeignet für Dachflächen bis 500m²) erreicht man eine 100%ige Wasserausbeute. Der Schacht ist bis zu einer Radlast von 600kg befahr und eignet sich auch für Versickerungs- und Teichanlagen. Zu- (2) und Überlauf (3) erfolgen je über ein Rohr DIN/OD 160 bzw. der Auslauf (4) über ein Rohr DN/OD 110. Das Regenwasser läuft über das Zulaufrohr (2) in den Filterschacht, wo es durch den Filter (5) über den Auslauf (4) in Tank fließt. Bei erhöhten Regenwasserzufluss fließt das überschüssige Wasser über den Überlauf (3) ab.

Anwendungsbeispiel mit WS-RS06200

1 Filterschacht
2 Zulauf
3 Überlauf
4 Auslauf
5 Filter
6 Regenwassertank

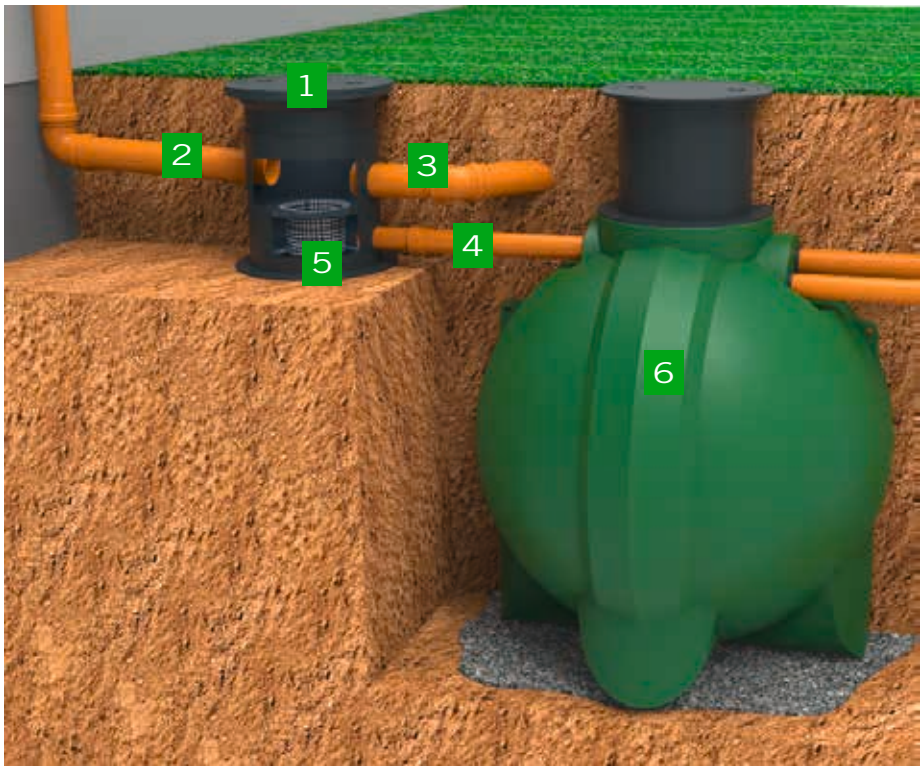

Technische Änderungen und Druckfehler vorbehalten. Alle Angaben ohne Gewähr.

7. MONTAGE WASSERANSCHLUSSBOX

Die Wasseranschlussbox dient zur Entnahme des Regenwassers im Garten mittels einer Jet-Pumpe oder einer Tauchpumpe.
Dabei wird die Wasseranschlussbox über das Versorgungsrohr mit dem jeweiligen Behälter verbunden.
Durch einen integrierten Kugelhahn kann somit bequem Wasser entnommen werden (beliebige weitere Anschlussmöglichkeiten, z.B. System Gardena,...)

Anwendungsbeispiel mit
WS-RS02200S

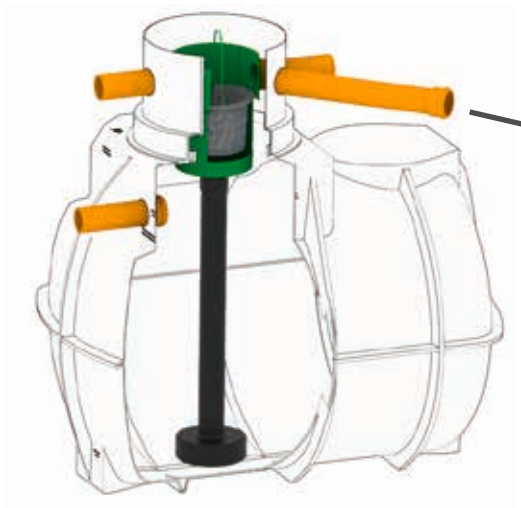

Montage Einzelteile

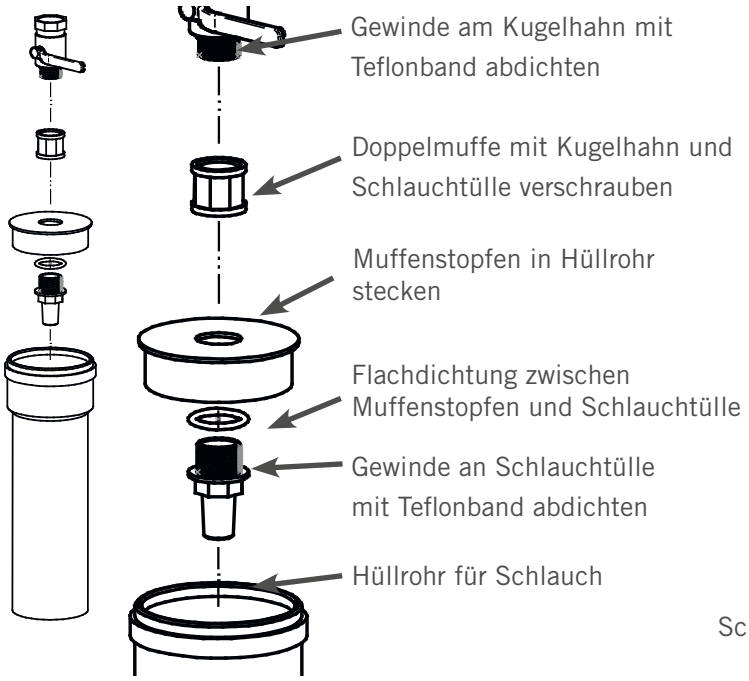

Zusammenbau/Einbau

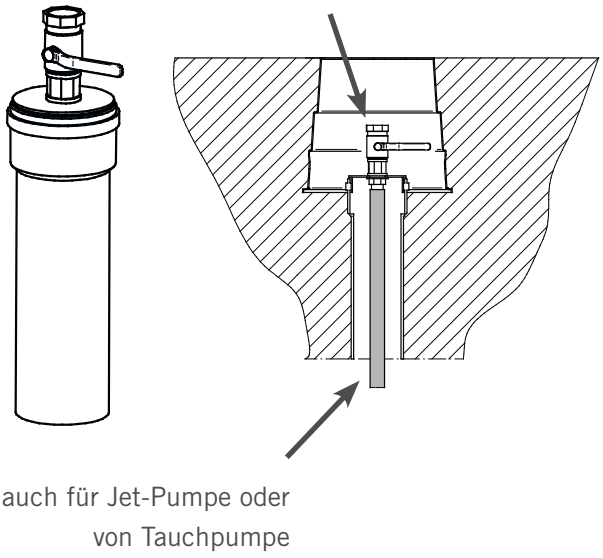

Technische Änderungen und Druckfehler vorbehalten. Alle Angaben ohne Gewähr.

8. ENTNAHMEPAKET E1

Die Entnahme von Regenwasser aus dem Behälter erfolgt über eine Jet-Pumpe.
Dabei wird die selbstansaugende Pumpe an die Wasseranschlussbox angeschlossen - die genaue Bedienungsanleitung sowie alle Datenblätter zur Jet-Pumpe finden sie in der jeweiligen Verpackung der Pumpe!
ACHTUNG: bei Frostgefahr muss die Pumpe in einen winterfesten Raum gestellt werden!

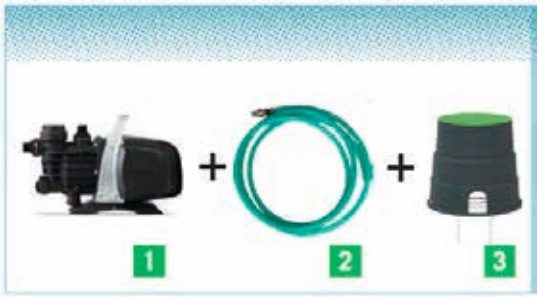

bestehend aus:

1. Selbstsaugende Jet-Pumpe
2. 5m Saugschlauch inkl. Rückschlagventil
3. Wasseranschlussbox inkl. Anschlussset

Artikel-Nr.	Bestell-Nr.
1-210.41.102	WS-RS/E1

Anwendungsbeispiel mit WS-RS06200 in Verbindung mit Filterpaket F1

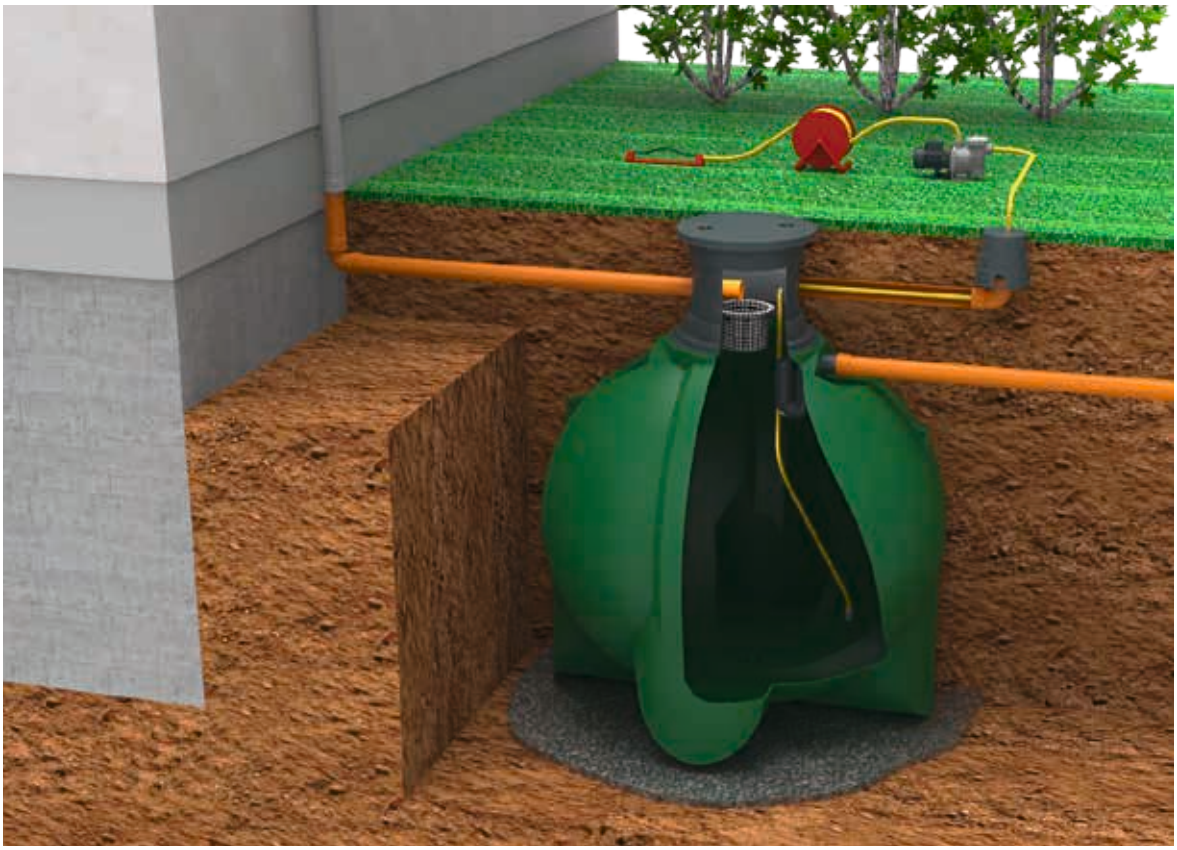

Technische Änderungen und Druckfehler vorbehalten. Alle Angaben ohne Gewähr.

9. ENTNAHMEPAKET E2

Die Entnahme von Regenwasser aus dem Behälter erfolgt über eine Tauchpumpe.
Dabei wird der Druckschlauch der Tauchpumpe mit dem Kugelhahn der Wasseranschlussbox über das Versorgungsrohr verbunden. Gleichzeitig wird das Stromkabel der Tauchpumpe durch das Versorgungsrohr zu einer Stromquelle verlegt. In weiterer Folge kann nun ein Verbraucher (Gartenschlauch, Beregnung,...) an die Wasseranschlussbox angeschlossen werden. Bei einer Entnahme des Wasser läuft die Tauchpumpe automatisch an bzw. wird der Wasserbedarf des Verbrauchers beendet, schaltet die Pumpe automatisch wieder ab.
Die genaue Bedienungsanleitung sowie alle Datenblätter zur Tauchpumpe sind zu finden in der jeweiligen Verpackung der Pumpe!

bestehend aus:

1. Tauchpumpe 0,75 KW
2. 5m Druckschlauch
3. Wasseranschlussbox inkl. Anschlussset

Artikel-Nr.	Bestell-Nr.
1-210.41.103	WS-RS/E2

Anwendungsbeispiel mit WS-RS06200 in Verbindung mit Filterpaket F2

Technische Änderungen und Druckfehler vorbehalten. Alle Angaben ohne Gewähr.

10. ENTNAHMEPAKET E3

Das Entnahmepaket E3 ist der preiswerte Einstieg in die Regenwassernutzung für Haus (WC, Waschmaschine, etc.) und Garten.
Wird ein Verbraucher im Regenwasser-Leitungsnetz geöffnet, schaltet der elektronische Druckschalter des Hauswasserautomaten die Pumpe ein und umgekehrt wieder aus. Bei Regenwassermangel im Tank wird Trinkwasser durch die elektronische Trinkwassernachspeisung über den freien Auslauf (Versorgungsrohr) in den Tank geleitet, bis der Schwimmerschalter im Tank das Magnetventil wieder schließt. Die Funktion der Anlage bleibt somit auch bei längerer Trockenheit gewährleistet.
Die genauen Bedienungsanleitungen sowie alle Datenblätter und Anschlussbeschreibungen sind zu finden in den jeweiligen Verpackungen der Bauteile!

bestehend aus:

1. Hauswasserautomat EcoTronic
2. schwimmende Entnahme mit 5m Saugschlauch inkl. Rückschlagventil
3. elektronische Trinkwasser-Nachspeisung

Artikel-Nr.	Bestell-Nr.
1-210.41.110	WS-RS/E3

Anwendungsbeispiel mit WS-RS06200 in Verbindung mit Filterpaket F2

Technische Änderungen und Druckfehler vorbehalten. Alle Angaben ohne Gewähr.

11. ENTNAHMEPAKET E4

Das Entnahmepaket E4 ist die hochwertige Komplettlösung für Haus und Garten.
Wird ein Verbraucher im Regenwasserleitungsnetz geöffnet, schaltet der elektronische Druckschalter des Hauswasserautomaten die Pumpe ein und umgekehrt wieder aus.
Durch die schwimmende Entnahme wird bevorzugt sauberes Oberflächenwasser abgepumpt. Bei Regenwassermangel im Tank schaltet ein Schwimmerschalter das 3-Wege-Ventil des Hauswasserwerks automatisch auf die Versorgung aus dem Trinkwassernetz um. Dieser Vorgang geschieht ohne Umwege über den Tank. Die Funktion der Anlage bleibt somit auch bei längerer Trockenheit gewährleistet.
Die genauen Bedienungsanleitungen sowie alle Datenblätter und Anschlussbeschreibungen sind zu finden in den jeweiligen Verpackungen der Bauteile!

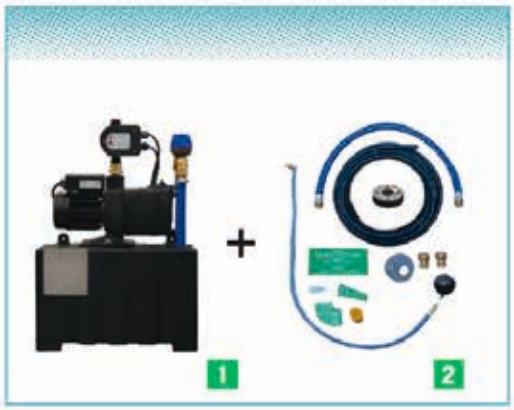

bestehend aus:

1 Systemsteuerung Hauswasserwerk SP E 230

2 Anschluss- und Verbindungsset Haus inkl. schwimmender Entnahme

Artikel-Nr.	Bestell-Nr.
1-210.41.104	WS-RS/E4

Anwendungsbeispiel mit WS-RS06200 in Verbindung mit Filterpaket F2

Technische Änderungen und Druckfehler vorbehalten. Alle Angaben ohne Gewähr.

12. ENTNAHMEPAKET E5

Das Entnahmepaket E5 ist die hochwertige und angenehm leise Komplettlösung für Haus und Garten.
Wird ein Verbraucher im Regenwasserleitungsnetz geöffnet, schaltet der elektronische Druckschalter des Hauswasserautomaten die Pumpe ein und umgekehrt wieder aus.
Durch die schwimmende Entnahme wird bevorzugt sauberes Oberflächenwasser abgepumpt. Bei Regenwassermangel im Tank schaltet ein Schwimmerschalter das 3-Wege-Ventil des Hauswasserwerks automatisch auf die Versorgung aus dem Trinkwassernetz um. Dieser Vorgang geschieht ohne Umwege über den Tank. Die Funktion der Anlage bleibt somit auch bei längerer Trockenheit gewährleistet.
Die genauen Bedienungsanleitungen sowie alle Datenblätter und Anschlussbeschreibungen sind zu finden in den jeweiligen Verpackungen der Bauteile!

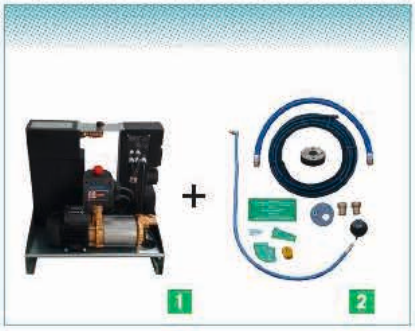

ENTNAHMEPAKET E5

LEISE

Produktbeschreibung siehe Seite 37, 42.

bestehend aus:

1 Systemsteuerung Hauswasserwerk WS-HW500

2 Anschluss- und Verbindungsset Haus inkl. schwimmender Entnahme

Artikel-Nr.	Bestell-Nr.
1-210.41.116	WS-RS/E5

Anwendungsbeispiel mit WS-RS06200 in Verbindung mit Filterpaket F2

Technische Änderungen und Druckfehler vorbehalten. Alle Angaben ohne Gewähr.

13. Montageanleitung - Standrohr

Das Standrohr ist bei der **Kugeltankserie** und der **Flachtankserie** bei folgenden **Komplettpaketen** im Lieferumfang enthalten:

- Gartenpaket Perfect
- Haus & Gartenpaket Basic
- Haus & Gartenpaket Perfect
- Haus & Gartenpaket Silence

Kugeltankserie

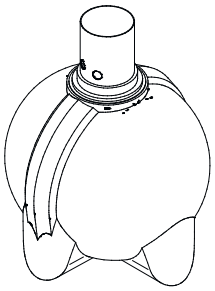

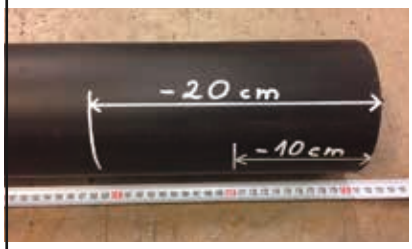

1. Standrohr (Länge=180cm) am Spitzende auf die richtige Länge zuschneiden
Beim 4000L Kugeltank: um 20cm kürzen
Beim 5000L Kugeltank: Rohr **nicht** kürzen
Beim 6000L Kugeltank: um 10 cm kürzen

Flachtankserie

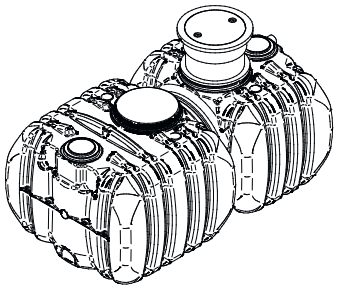

Das Standrohr (Länge=93cm) für den Flachtank wird **nicht** gekürzt!

2.Spitzende vom Standrohr in den beruhigten Zulauf stecken
Tipp: Standrohr mit zwei Spax fixieren!

3. Stutzen vom GEOfilter in die Muffe oder Spitzende des Standrohres stecken
Tipp: Standrohr mit zwei Spax fixieren!

Technische Änderungen und Druckfehler vorbehalten. Alle Angaben ohne Gewähr.

NOTIZEN

Technische Änderungen und Druckfehler vorbehalten. Alle Angaben ohne Gewähr.

Technische Änderungen und Druckfehler vorbehalten. Alle Angaben ohne Gewähr.

innovations for life

GEOplast Kunststofftechnik Ges.m.b.H.

Bahnstrasse 45 • A-2604 Theresienfeld
T.: +43 (0) 2622 / 65 242 • F.: +43 (0) 2622 / 65 242- 17
e-mail: kunststoff@geoplast.com • www.geoplast.com